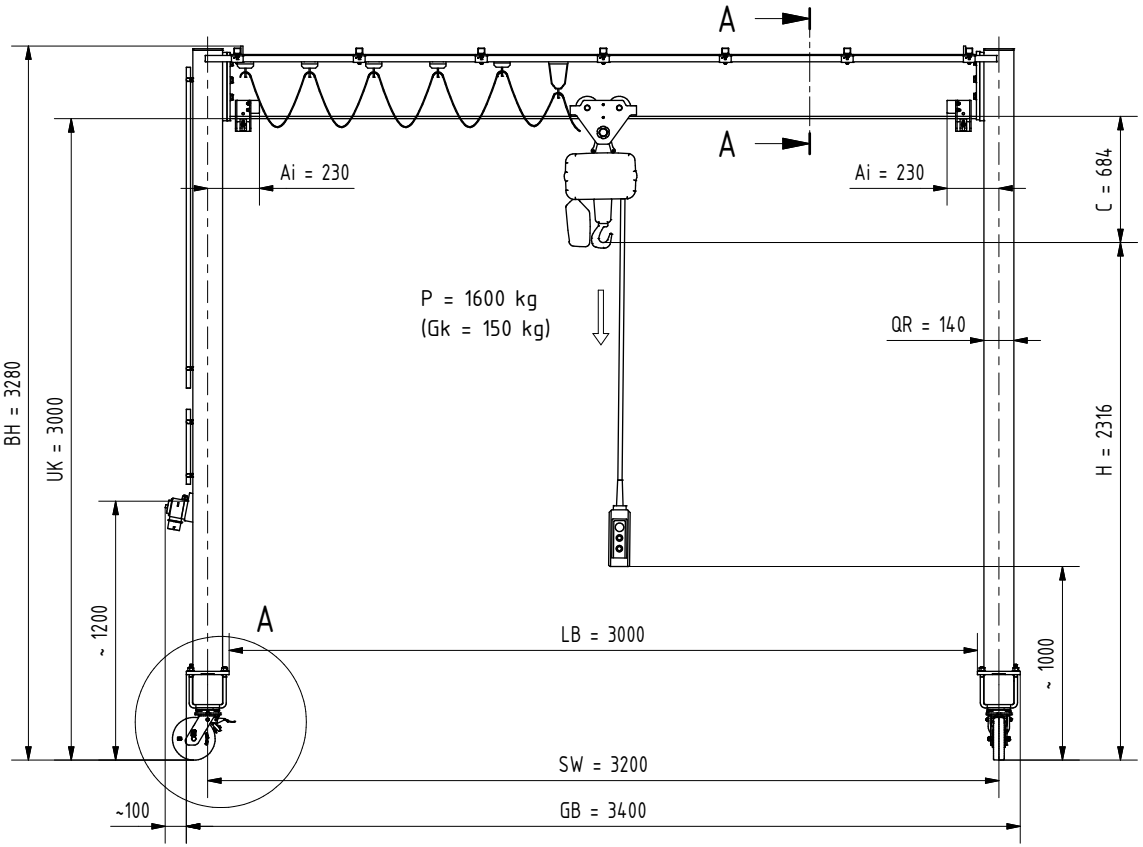

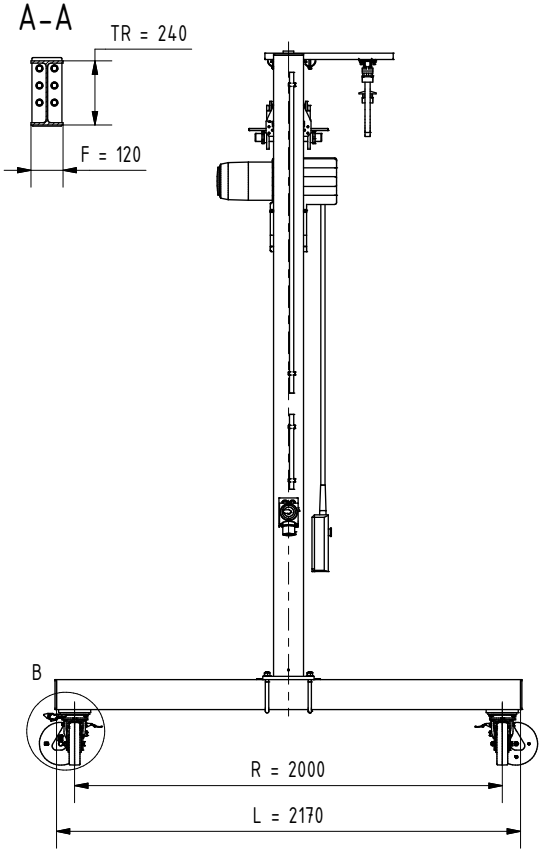

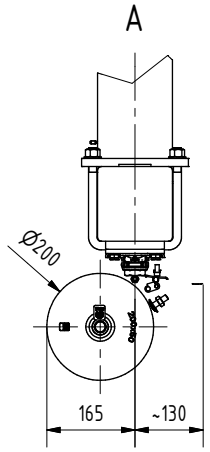

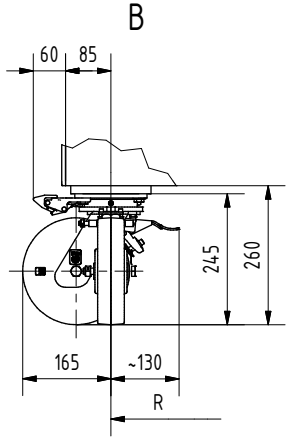

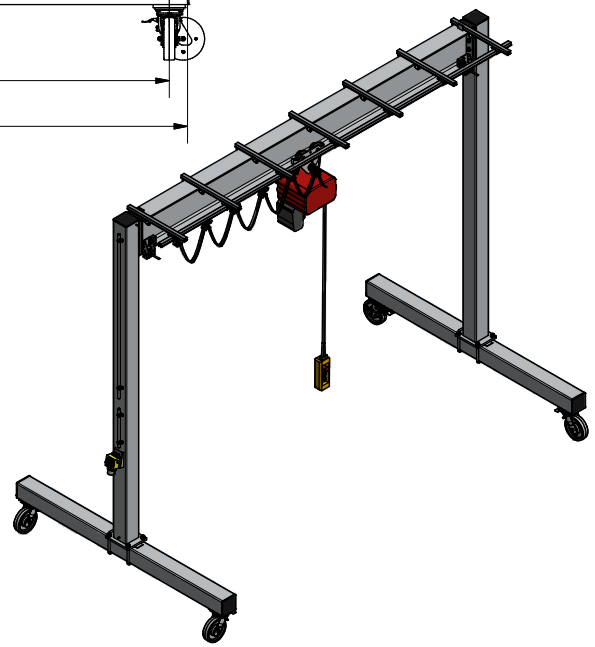

VETTER Krantechnik

Dies ist eine allgemeine Skizze! Technische Änderungen vorbehalten!

Pos.3:Portalkran PROFI A PA(PA16-3,0)

AN2155568 - 000	140240R20S00	17.08.2021